**Сорокин П.Е., Семенов С.А. Археологические раскопки у здания Двенадцати коллегий в 2000–2002 гг. //Археологическое наследие Санкт-Петербурга. - СПб., 2003. - Вып. 1. - С. 124-159.**

# Археологические раскопки у здания Двенадцати коллегий в 2000–2002 гг.

Стрелка Васильевского Острова как территория первоначального Петербурга представляет собой одно из наиболее интересных мест для городской археологии. Не случайно, что именно здесь – в Таможенном переулке, напротив здания Кунсткамеры в 1952 г., в канун 250-летия города, А.Д. Грачём были проведены первые городские археологические раскопки. (Грач, 1957). Спустя 50 лет, накануне 300–летия Санкт-Петербурга, вблизи этого места – у здания Двенадцати коллегий, Санкт-Петербургской археологической экспедицией в течение 3 лет – с 2000 по 2002 гг. велись крупномасштабные археологические работы. Поводом для их проведения стала программа КГИОП Санкт-Петербурга по гидроизоляции фундаментов здания в 2000 г.[1]. Результаты исследований оказались достаточно неожиданными и интересными. (Сорокин, Семёнов, 2001).

Место строительства Здания Коллегий попадает на территорию, хорошо освоенную еще в позднесредневековое время. В Писцовой книге вотской пятины 1500 года «на Васильеве острову» упоминаются два крупных рыболовецких селения: ловцов Александровских в 13 дворов и Олферьевских ловцов – в 15 дворов (ВМОИДР, 1851: 344, 372, Сорокин, 1996). Судя по шведским картам XVII в., крупное поселение допетровского времени размещалось на побережье Малой Невы – в районе между современными Биржевым и Тучковым мостами. На Стрелке и на берегу Большой Невы находился массив территорий освоенных под пашню и сенокосы.

Известно, что Васильевский остров был подарен Петром I А.Д. Меншикову ещё в 1703 г., а со следующего года, на набережной, началось строительство усадьбы со службами, мельницами и прочими строениями (Санкт Петербург, 2000, 20).

Сооружение Коллегий было связано с планами переноса городского центра на Васильевский остров. Еще в ноябре 1715 года Петр I приказал места под застройку «купецким людям отводить на Васильевском острову, а строения выполнять мазанки или каменное». К началу следующего – 1716 г. относится проект застройки острова, выполненный архитектором Доменико Трезини (Медерский, 1958).К началу 1717 г. относится проект генерального плана города, подготовленный Ж.Б. Леблоном. Тогда же были утверждены проекты типовых домов для застройки набережных Невы. Однако, только в конце 1718 или в 1719 г., вскоре после возвращения Петра I из заграничной поездки, в эти планы были внесены корректировки, связанные с намерением создания на Стрелке Васильевского острова нового административного и торгового центра столицы, главное место, в котором, занимало правительственное здание Коллегий (Иогансен, 1973, 47–48). До этого здесь полным ходом велись работы по созданию жилого аристократического района (рис. 1).

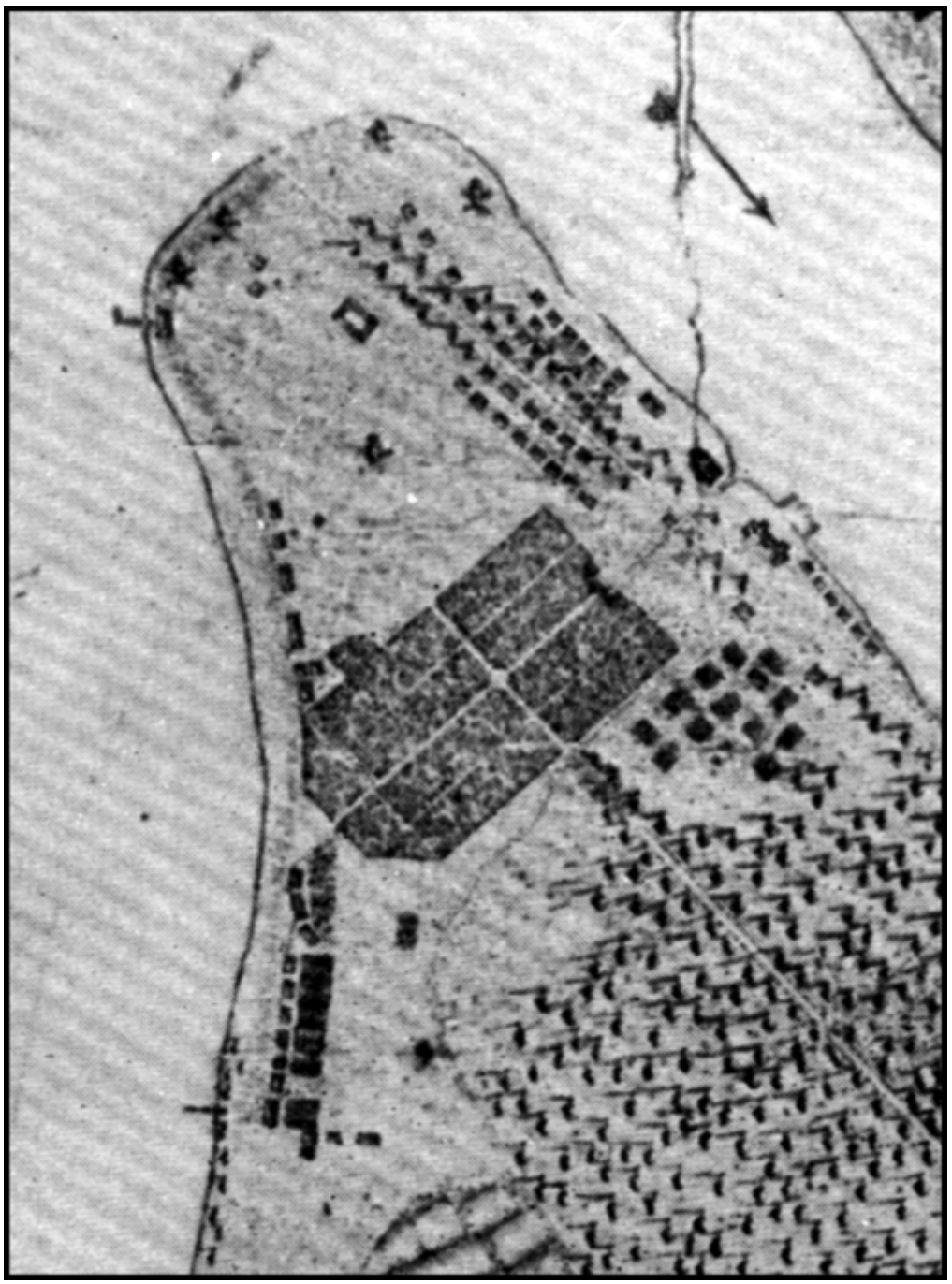

**Рис. 1. Стрелка Васильевского острова на плане Леспинаса 1714 г.**

Только 20 мая 1723 г. император приказал приступить к строительству фундаментов под все двенадцать коллегий с «Аудиенц-каморой» и Сенатом. В течение всего 1723 г. происходила бойка свай, а начиная со следующего – 1724 года, по 1730 г., безостановочно шли работы по строительству и отделке здания. Несмотря на утвержденный проект, строилось оно достаточно беспорядочно, так как каждая коллегия возводилась ее владельцами, нанимавшими своих подрядчиков что, конечно, замедляло и удорожало ведение строительных работ. Окончательной датой строительства здания Коллегий считается 1732 г., когда в нем, по возвращении из Москвы императорского двора Анны Иоанновны, состоялось первое заседание правительства. Однако полное завершение отделочных работ в Здании коллегий относится только к 1742 г. Известно, что ко времени смерти Петра I это сооружение едва было выведено на уровень цоколя, и лишь местами начинали возводить стены (Иогансен, 1959, с. 21).

Свои коррективы в ход строительных работ вносили и природные условия. В одном из донесений строителей от 27 апреля 1724 г. говорилось, что место «..под строение оной коллегии (пятой от Невы – Адмиралтейств коллегии) весьма грязно и воды имеется, понежие стало быть в самом низком месте и в болоте, где той воды от того места пропустить и отвесть без архитектора

невозможно» (Иогансен, 1959, с. 21). Судя по этому описанию, место строительства было заболочено и наверняка, затапливалось наводнениями.

По этой причине вдоль с восточной стороны здания уже в 1726 г. было начато рытье отходящего от Большой Невы канала. В 1732 г. вопрос о строительстве судоходного канала вдоль западного фасада здания, по которому намечалось подвозить товары в складские помещения, был снят. Решено было ограничиться дренажным каналом с восточной стороны Коллегий, проложенным по трассе современной Менделеевской линии (рис. 2). Этот канал отделил здание от площади, которую первоначально планировали сделать центральной площадью города. Однако ему, как и многим другим искусственным водотокам Васильевского острова, не суждено было стать каналом наподобие венецианских. Известно, что он вместе со многими другими дренажными системами острова был засыпан в1770 г. по причине сильного загрязнения (Ленинград, 1977, с. 56).

Крыльца перед Коллегиями были сделаны только в 1731 г., когда строительство здания было уже, в основном, завершено (Иогансен, 1959, с. 23–29). Вероятно, тогда же пространство между ним и каналом было вымощено булыжником. Изображение Коллегий, мостовой и канала можно видеть на гравюре 1753 г., выполненной Е. Внуковым по рисунку М. Махаева (рис.3).

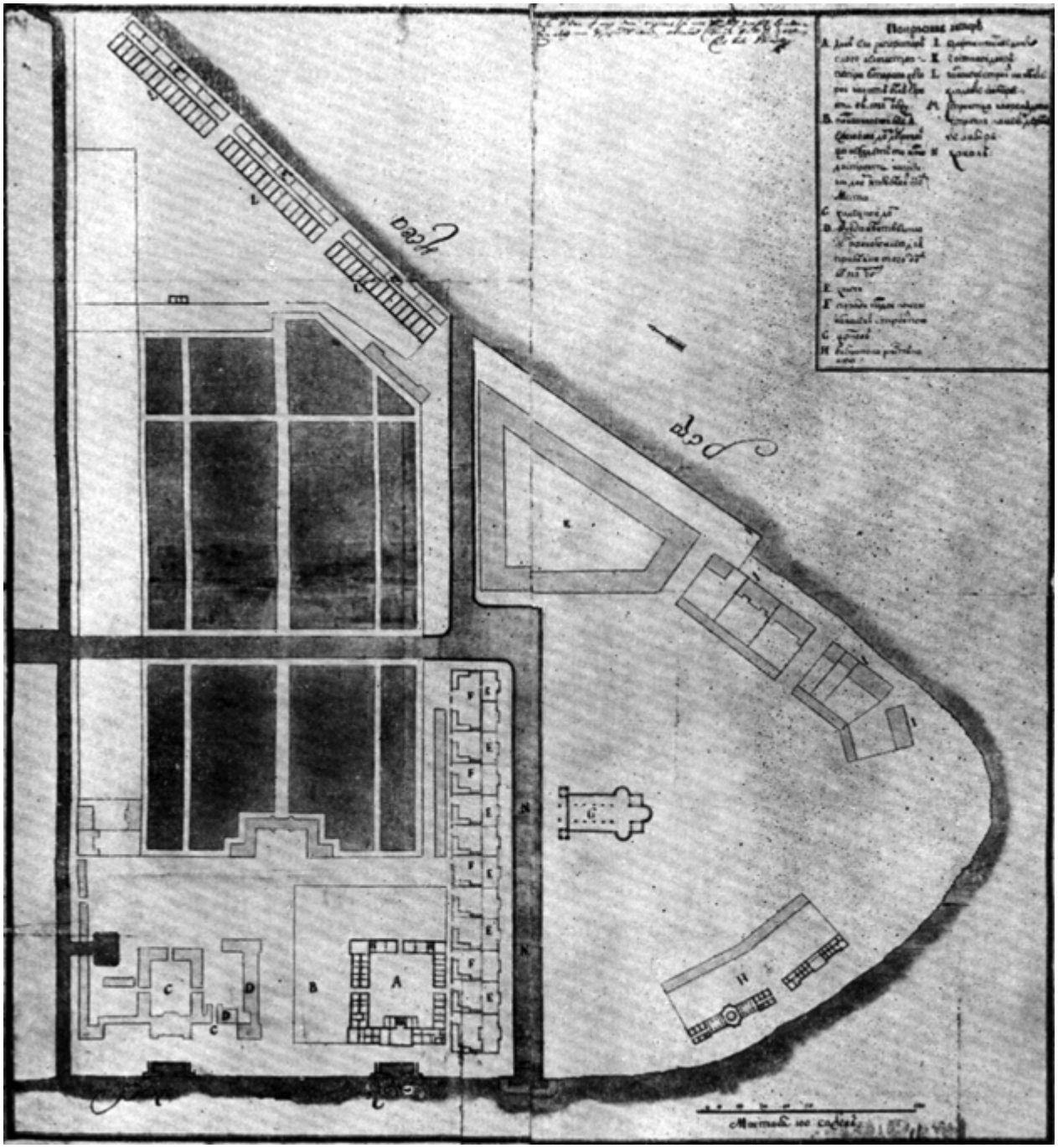

**Рис. 2. Д. Трезини. План восточной части Васильевского острова. 1728 г.**

Общая протяженность здания Двенадцати коллегий составляет 395.5 м. При этом оно состоит из равных по длине частей – 32.4 м. (15 саженей), за исключением первой от Невы, длина которой достигает 39.5 м. (19 саженей). С восточной стороны здания его первый этаж был открытой галереей, представлявшей собой градостроительный элемент в ансамбле площади и обеспечивавшей связь между отдельными корпусами. Помимо этого галерея использовалась как торговое место (Лисаевич, 1986, с.136). В ней располагались купеческие лавки, а в смежных помещениях первого этажа и подвалах должны были размещаться склады. Современные окна первого этажа здания первоначально представляли собой арочные проемы и имели несколько более удлиненную форму. Арки в ризалитах здания служили входами в Коллегии и в торговую галерею.

С современной точки зрения размещение в одном здании правительства и рынка кажется странным. Однако, идея такого совмещения изначально была заложена в проект Петром Великим, распорядившимся: «…строить напереди лавки с галлереею, а с напольной стороны погреба со сводами…» (Иогансен 1959). В основе ее лежала концепция западноевропейского градостроительства, согласно которой административные здания располагались на рыночной площади. Это и не случайно, ведь купечество европейских стран играло первостепенную роль в государственном управлении. Для России же, где торговое сословие не занимало столь значимых позиций при решении государственных дел, такое объединение было несколько искусственным.

**Рис. 3. Гравюра с изображением Двенадцати коллегий с рисунка М. Махаева.**

Известно, что первоначальные крыльца в здании были деревянные и только при ремонте фасада в 1763–1771 гг. было принято решение крыльца «…делать из дикого морского камня (гранита – П.С.) на каменном фундаменте…». В результате они представляли собой трехступенчатую гранитную лестницу со спусками с трех сторон (рис. 4).

В 1834-37 г.г. когда здание приспосабливалось для нужд университета, открытая галерея первого этажа была заделана, входы в ризалиты, за исключением центрального, ликвидированы, а крыльца, разобраны за ненадобностью. Тогда же – в 1838 г. вокруг восточного фасада здания был устроен сад, окруженный оградой (Иогансен, 1959).

**Рис. 4. Здание Двенадцати коллегий на панораме Тозелли 1820 г.**

Несмотря на то, что история Здания Двенадцати коллегий, казалось бы, достаточно хорошо изучена, некоторые сюжеты его строительной истории позволили впервые прояснить археологические раскопки, проводившиеся перед главным фасадом здания в 2000–2002 годах[2] (рис.5, 6).Исследования были начаты в рамках программы КГИОП Санкт-Петербурга по гидроизоляции его фундаментов. Для этого в 2000 г. с восточной стороны здания строителями была вырыта сплошная траншея шириной около 1 м. и глубиной до двух метров. Проведение земляных работ сопровождалось археологическими наблюдениями и локальными охранными раскопками.

Результаты археологических исследований 2000 г. оказались достаточно продуктивными. Они позволили выяснить особенности исторического ландшафта в этой части Васильевского острова. Были раскрыты неизвестные ранее фундаментальные основания крылец здания и уточнены особенности их возведения. В саду перед зданием университета, на глубине около 1 метра, была выявлена почти полностью сохранившаяся булыжная мостовая второй четверти XVIII века. Под мостовой, вблизи здания Коллегий, были обнаружены остатки кирпичной постройки, находившейся здесь, вероятно, еще до его строительства. Ещё одним важным результатом первого года археологических исследований стало утверждение Комитетом Государственной инспекции охраны памятников Санкт-Петербурга проекта музеефикации выявленных сооружений. Проект, предусматривающий сохранение и музеефикацию булыжной площади, восстановление каменного крыльца у ризалита «Аудиенц-каморы», позволит вернуть этой части исторического здания его первозданный облик.

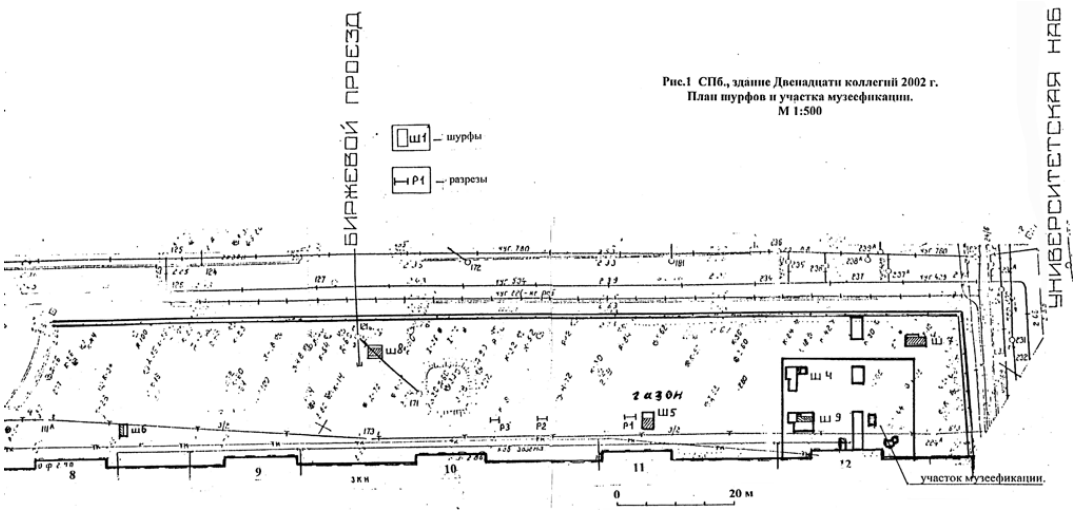


**Рис. 5. Общий план раскопок в южной части здания Двенадцати коллегий.**

В 2001 г., в связи с проектом музеефикации, напротив 12 ризалита[3], были развёрнуты большие археологические раскопки на площади около 330 кв. м. За время работ был исследован культурный слой мощностью около 1 м., полностью раскрыта верхняя площадка кирпичной платформы основания крылец, расчищено примыкающее к ней булыжное мощение, которое сохранилось примерно на 30 % площади раскопа.

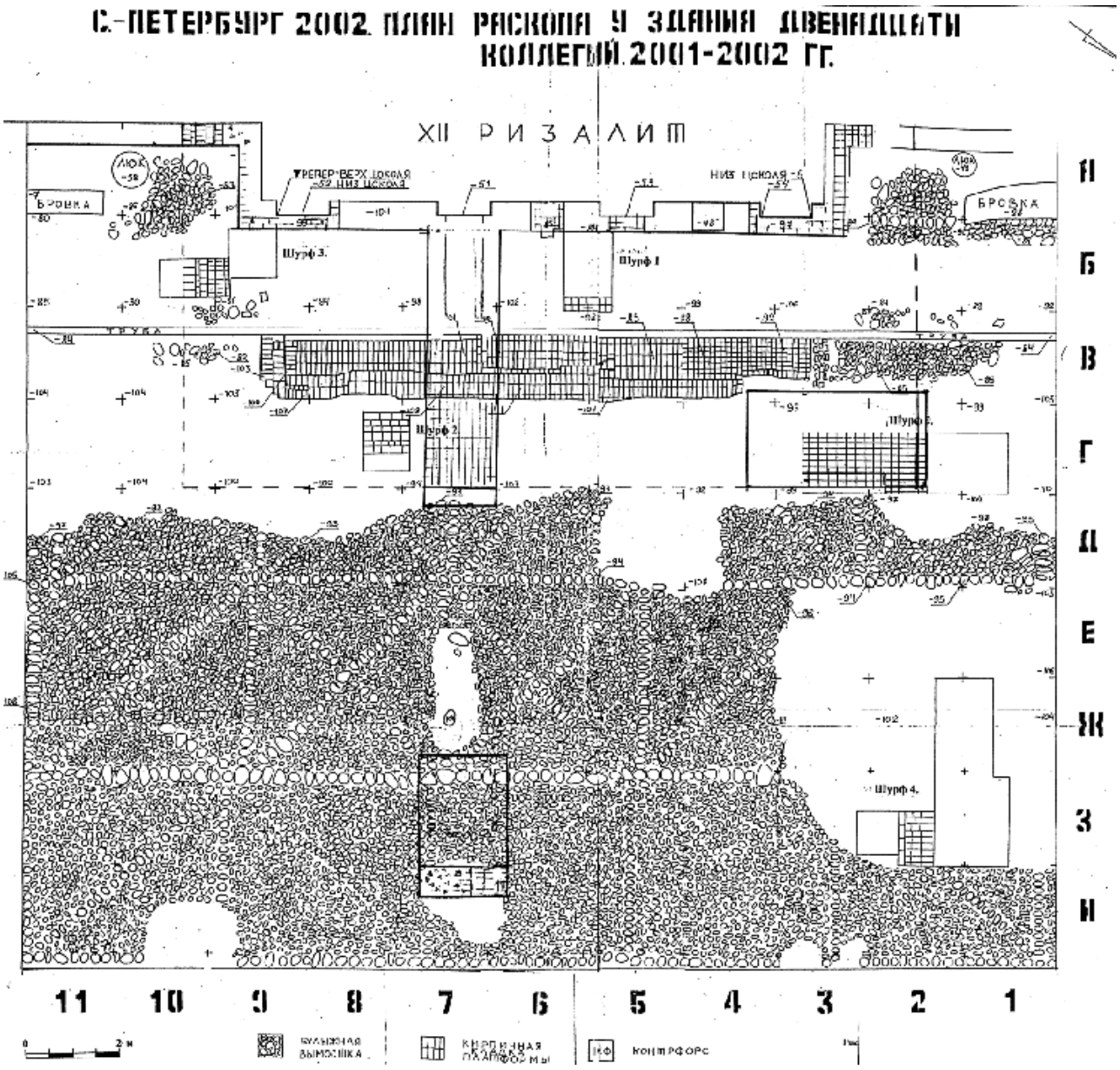


**Рис. 6. План раскопа у Аудиенц-каморы (12 ризалит) здания Двенадцати коллегий.**

Летом 2002 г. с началом строительных и реставрационных работ по музеефикации выявленных объектов были продолжены охранные археологические исследования у здания Двенадцати коллегий. Раскоп был расширен до размеров в 396 кв. м. (22 х 18 м.). Итоги исследований оказались необыкновенно плодотворными: помимо получения дополнительной информации о булыжном мощении и кирпичной платформе основания крыльца 12 ризалита, были обнаружены аналогичные платформы перед 8, 10 и 11 ризалитами. Раскопки культурного слоя ниже уровня булыжного мощения открыли два первоначальных строительных горизонта на этой территории, предшествовавшие времени возведения здания Двенадцати коллегий. Были изучены: деревянный настил, каменные фундаменты и часть кирпичной стены жилой постройки, а также кирпичный коллектор, служивший для отвода воды.

**Фундамент здания и основание крылец**. Обследование показало, что фундамент здания представляет собой трехчастное сооружение. В его основании находится полуметровая кладка из грубо отесанных известковых плит. Опирающийся на нее кирпичный фундамент возведен на высоту около 1.40 м. На разных участках известковая кладка выступает из под кирпичной на расстояние до 0.5 м. Завершается фундамент цоколем из трех рядов хорошо обработанных известняковых блоков. Судя по всему, он был переделан при перестройке здания в 30-е гг. XIX столетия.

Перед всеми двенадцатью ризалитами, к фундаментам здания под прямым углом примыкали ленточные и угловые кирпичные кладки. Они находились на отметках – 0.50 – 0.90 м.[4], и носили

следы разборки в верхней части. Количество этих кладок у разных ризалитов было различное, что, вероятно, объясняется их частичной разборкой одновременно с разборкой крылец. У первого, третьего, десятого, одиннадцатого и двенадцатого ризалитов число их достигает семи – двух угловых, ширина которых составляет около 4 м. и пяти фасадных шириной около 0.75 м. (рис.7). У остальных ризалитов было обнаружено только по две угловых кладки. Исключение составляет центральный – седьмой ризалит, перед которым была прослежена сплошная платформа из кирпича.

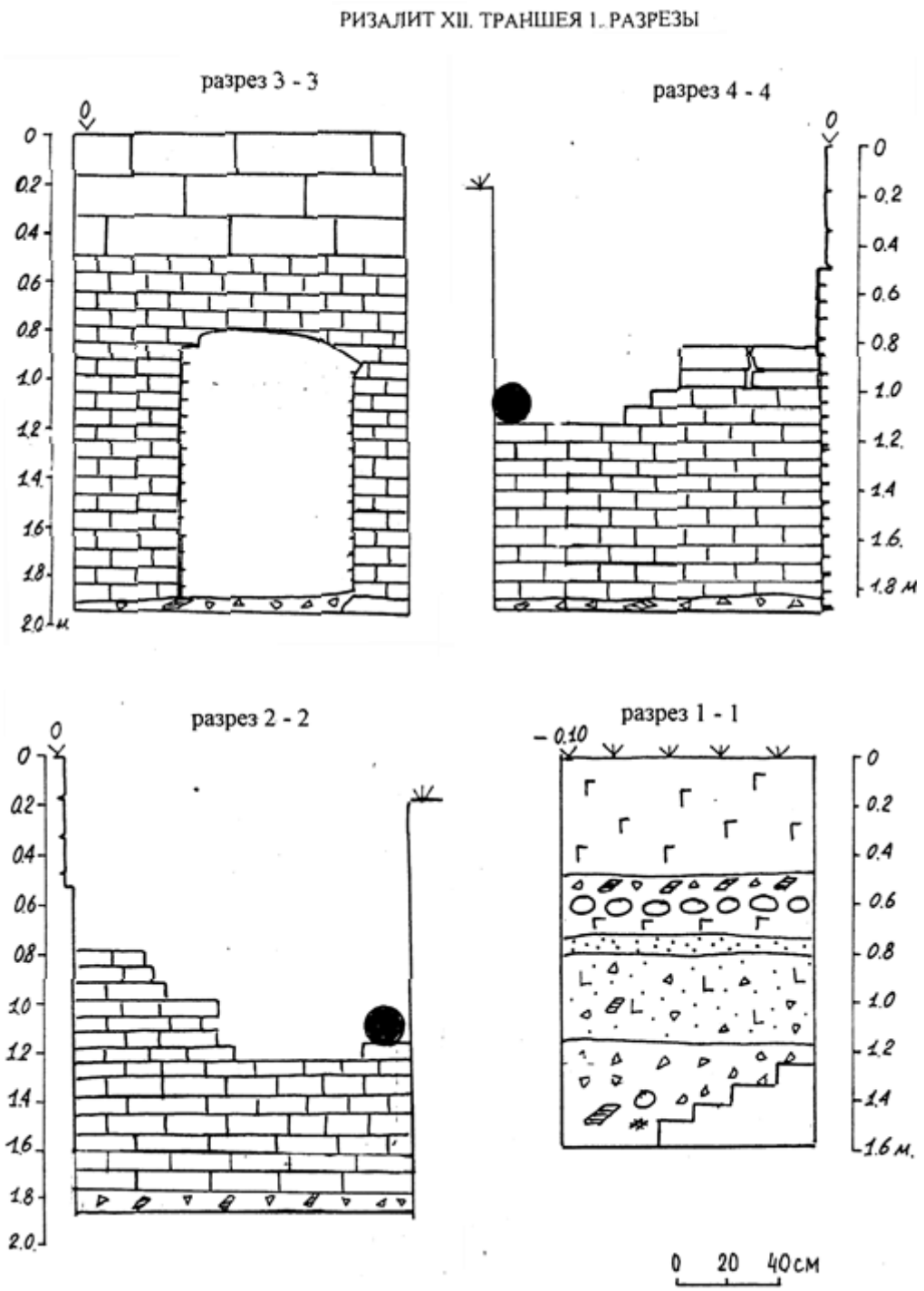

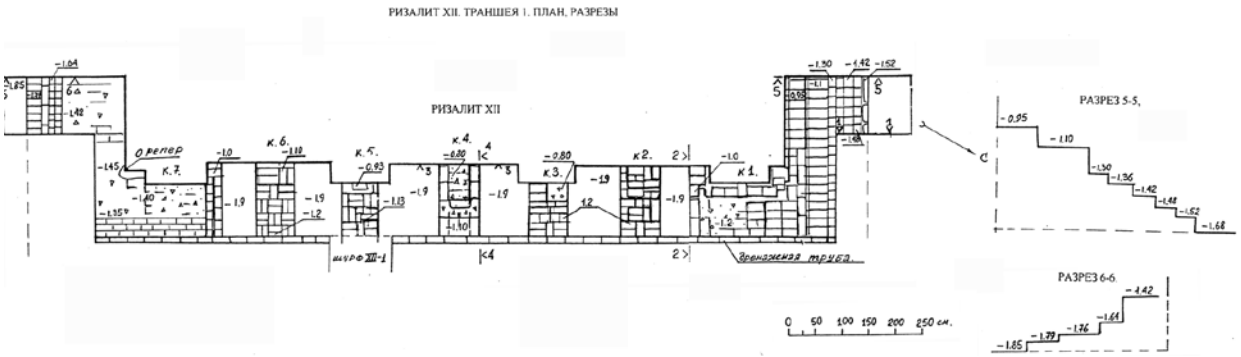


**Рис. 7. Траншея у двенадцатого ризалита здания Двенадцати коллегий, 2000 г., план, разрезы.**

Имеются различия и в конструкции кладок. Так с 1 по 6 ризалит они выложены не на каменном основании фундамента, а на перекрывающей его песчаной подсыпке. Их нижняя часть сложена из известкового камня, залитого раствором, а верхняя из кирпича. кладки ризалитов № 8–12 целиком сделаны из кирпича и опираются непосредственно на каменное основание фундамента. Это подтверждает документальные свидетельства о раздельном строительстве отдельных коллегий.

Судя по сохранившимся на поверхности некоторых ленточных кладок (ризалиты 1, 3, 12) наклонным рядам кирпича, между ними существовали кирпичные своды, образовавшие закрытые пространства. Наиболее хорошо основание свода сохранилось на одной из ленточных кладок первого ризалита, где было зафиксировано четыре наклонных ряда кирпича. При этом, в процессе постройки крыльца пустоты под сводами засыпаны не были. В их основании на уровне подошвы фундаментов был сделан глиняный замок, препятствовавший поступлению сюда влаги. На поверхность сводов опирались уже конструкции самих крылец здания.

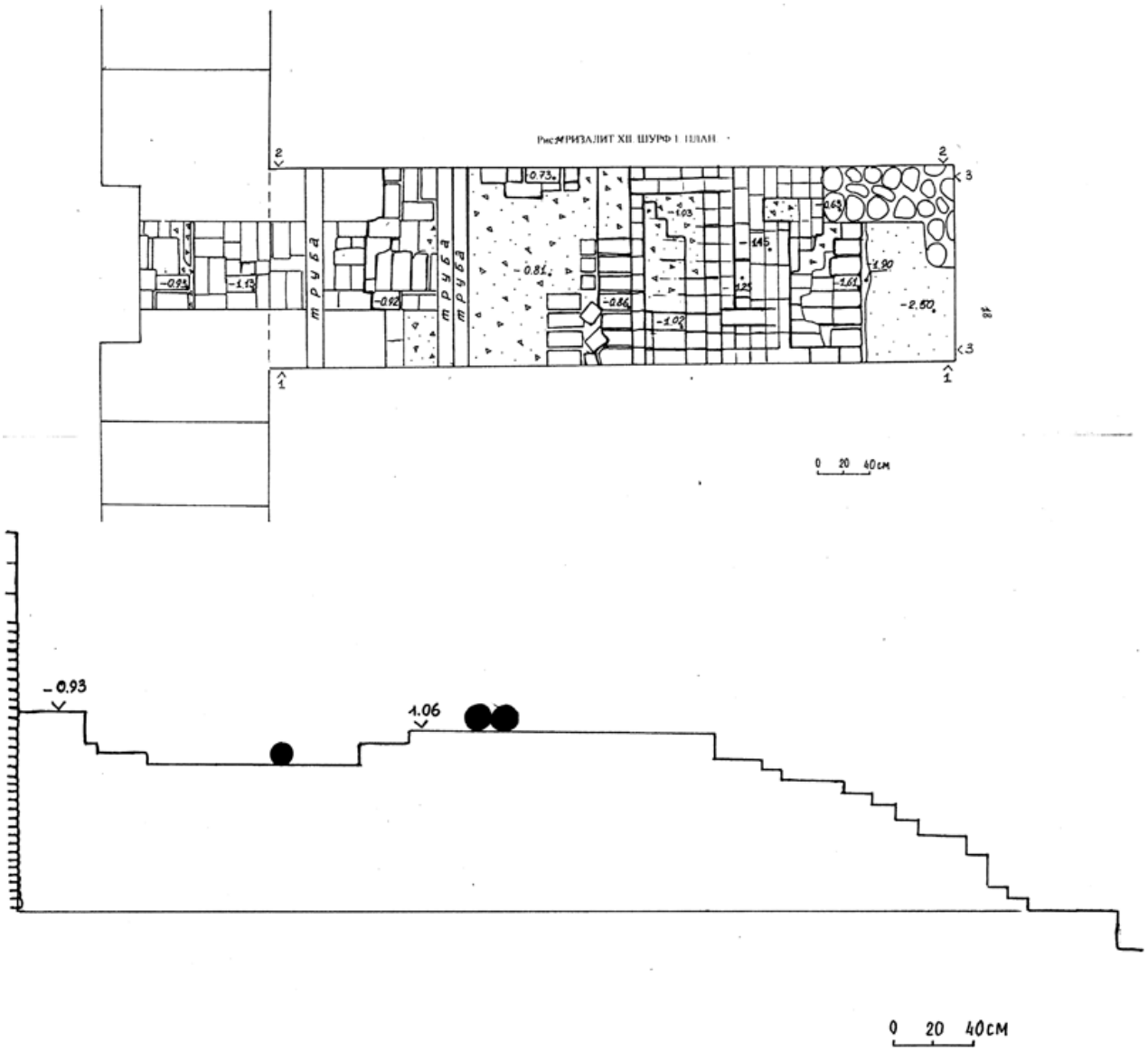


**Рис. 8. Шурф 1. 2000 г., план, разрез.**

Во всех случаях, примыкающие ленточные и угловые кладки и фундаменты здания не были связаны между собой. В шурфах, заложенных перед двенадцатым ризалитом, было прослежено их соединение этих кладок, на расстоянии 2.30 метра от ризалита, с единой платформой, находящейся на глубине 0.85 м. и представляющей собой фундаментальное сооружение из камня и кирпича (рис. 8). При этом они также не связаны с ней, однако, опираются на два ступенчатых выпуска, шириной в пол кирпича, сделанных в кладке платформы. Платформа, служившая в качестве основания крыльца, с трех сторон: северной, восточной и южной понижается ступенями по мере удаления от здания. В восточном направлении, с учетом ступеней, ширина платформы доходит до 6 метров, а в северном и южном – ступени уходят за пределы ризалита на расстояние до 3,5 метров. Таким образом, протяженность ее по линии фасада составляет около 17 м. В основании кирпичной платформы, как и под фундаментом, на глубине 2.3 м. (1,9 м. от поверхности земли) прослежена кладка из известняка. В кладке самой платформы имеются пустотные отверстия, размером в пол кирпича, направленные перпендикулярно к стене здания и служившие, по-видимому, в качестве дренажных каналов, для отвода воды от фундаментов.

При проведении работ 2001 г. была расчищена поверхность наиболее возвышающейся части платформы. Кладка из кирпича была прослежена узкой полосой протяженности 11.7 м. на удалении 3–4.25 м. от фасада здания. Неровная поверхность кладки носила следы разборки. Кирпичи были выложены на известковом растворе, рядами перпендикулярно фасаду здания, при этом ряды укладывались с перекрытием в пол кирпича. Ее южная и северная оконечности, в целом соответствуют границам ризалита. Далее в этих направлениях и к востоку кладка понижается ступенями. Верхние отметки кладки –0.85 м., зафиксированы в ее центральной части. Ближе к краям она разобрана в большей степени до уровня –0.92, –1.0 м. В восточном направлении, в 3.75 м. от фасада ризалита, кладка понижается уступом до отметок –1.03, –1.14

Верхние отметки ленточных кладок, примыкающих к ризалиту, составляют –0.78, –0.85 м., таким образом, в основном, они соответствуют отметкам верха платформы.

Во время наблюдений за земляными работами по траншее ливневой канализации, проложенной, в 6 м. от фасада здания Коллегий, кирпичные платформы основания крылец были обнаружены у 8, 10 и 11 ризалитов. Частично они были нарушены при проведении земляных работ. Напротив 10 ризалита (разрез 3), на глубине 1.30–1.90 м. был прослежен развал кирпичей и обломков известняковых плит с обработанными краями и следами раствора. У 11 ризалита (шурф 5), с отметки –1.21 м. был обнаружен развал кирпичной кладки подземной платформы и каменные плиты ее основания. Внешняя граница платформы находилась в 6 метрах от стены ризалита здания. Кирпичная кладка, понижающаяся ступенями в восточном направлении, состояла из 8 рядов. В ней имелись два дренажных канала, а в ее основании были прослежены три ряда каменных плит, толщиной 18–20 см. каждый. Плиты были заглублены в предматериковый слой гумусированной супеси насыщенный щепой, с характерным болотным запахом до глубины –2.41 м.

В 5,8 метрах от 8 ризалита (шурф 6) также был обнаружен угол основания подземной платформы. Расчищенная часть была сложена из двух рядов плит толщиною около 20 см. каждая на известковом растворе. Кладка была заглублена в предматериковый слой серого песка с гумусными включениями до отметки –2.30 м. На углу кладки в грунт был забит деревянный кол, вероятно, связанный с первоначальной строительной разметкой.

Основываясь на данных обследованиях, можно констатировать, что конструкции и размеры платформу 11, 10 и 8 ризалитов были аналогичны конструкции платформы 12 ризалита. Кирпичные кладки, открытых платформ, имели ступенчатое понижение до основания, сложенного из нескольких рядов каменных плит, мощностью до 60 см. Вешний край плит (платформ) отстоит от фасадных стенок ризалитов на расстоянии около6 м., а от боковых стенок ризалитов на расстоянии около 3 м. Таким образом, реконструируемые размеры платформ 11, 10 и 8 ризалитов составляют в длину около 17 м. и в ширину 6 м.

Не вызывает сомнения, что платформы именно такой конструкции с ленточными кладками, примыкавшими к фундаментам, имелись, изначально, напротив каждого ризалита. Они служили основаниями для крылец, существовавших перед фасадами всех двенадцати ризалитов. В начале XIX века, в связи с перестройкой здания под университет, все крыльца разобрали, а входы и арки галереи переделали в окна. Вероятно, к этому времени можно относить частичную разборку ленточных и угловых кладок, а также облицовку здания новым цоколем, уменьшившим вертикальные размеры оконных проемов. Дальнейшее разрушения верхних частей кладок было связано с прокладкой дренажных труб в метре от стены здания в XIX–XX в.в.

Изучение размеров кирпича в фундаментах, платформе и связующих кладках показало незначительные различия, как по внешнему виду, так и по размерам. Клейма на всех осмотренных кирпичах отсутствовали, что характерно для петербургских кирпичей вплоть до середины XIX столетия. Значительные вариации в параметрах кирпичей, использовавшихся в каждой из этих кладок, объясняются отсутствием строгой стандартизации кирпичного производства в XVIII в. Размеры кирпича в кладке фундамента здания следующие: длина – 24–26.5 см., иногда до 28 см., ширина – 11–13 см., толщина – 4.5–6.5 см., очень редко встречаются экземпляры толщиной 4 и 7 см.

Кирпичи в ленточных и угловых кладках, примыкающих к 12 ризалиту, имеют следующие параметры: длина – 25–27 см, ширина 12–12.5 см., толщина 5–6.5 см. Кирпичи платформы: длина 24–26 см., ширина 12-13см., толщина 5–5,5 см.

Возникает вопрос о времени сооружения каменных оснований крылец. Отсутствие связи с фундаментом, свидетельствует о том, что они возводились не одновременно с ним, а позже. Такая интерпретация подтверждается анализом известковых растворов в фундаменте здания и в примыкающих к нему кладках, состав которых существенно различается[5]. Вероятно, это происходило одновременно со строительством крылец. Известно, что первоначальные крыльца в здании были деревянные и только при ремонте фасада в 1763–1771 гг. было принято решение крыльца «…делать из дикого морского камня (гранита – П.С.) на каменном фундаменте…». Для деревянных крылец, конечно, не требовалось столь мощное основание, поэтому, время сооружения платформ перед ризалитами, вероятно, следует относить к 1763–71 гг.

Археологические исследования показали, что до строительства Коллегий, местность, где они расположены, плавно повышалась со стороны Большой Невы в глубину острова. В пределах здания наблюдается метровое падение дневной поверхности начала XVIII столетия – если у двенадцатого ризалита погребная почва того времени была зафиксирована на отметке –2.30 м, то у первого ризалита она находится на глубине –1.35 м. Учитывая заболоченность этих земель и затопляемость их наводнениями, фундамент Коллегий возводился практически на поверхности. Однако в процессе строительства дневная поверхность, здесь, была повышена на 1–1,5 м. за счет подсыпки песка, извлеченного при рытье канала, и строительного мусора. Таким образом, фундамент, построенный, первоначально лишь с незначительным заглублением был полностью закрыт грунтом.

Сохранившиеся изображения Здания Двенадцати коллегий выполнены в достаточно мелком масштабе и поэтому детали здания на них трудно читаемы. К таким изображениям можно причислить: рисунок Эллигера из альбома Марселиуса, датируемого 1730-ми гг., гравюру по рисунку М.И. Махаева 1753 г., План Сент-Илера 1774 г., изображающий здание с западной стороны, Детали панорамы Аткинсона 1801 г. и А.Тозелли 1820 г.

На наиболее раннем рисунке Здания Двенадцати коллегий, выполненном Эллигером (альбом Марселиуса), который датируется 1730-ми гг., здание уже выглядит завершенным. Здесь имеются крыльца, но земная поверхность еще не замощена и имеет ярко выраженные неровности, хотя последнее обстоятельство можно связывать и со схематизмом рисунка. Крыльца на рисунке просты по конструкции – шириной соответствующей ширине ризалитов, к которым они примыкали, с одним спуском в сторону канала и с невысокими парапетами по двум другим сторонам. Эта конструкция вполне согласуется с сообщениями о деревянном исполнении крылец.

Изображение Коллегий, мостовой и канала имеется на гравюре 1753 г., выполненной Е. Внуковым по рисунку М. И. Махаева. Здесь отчетливо различима система мощения в виде квадратов, ограниченных по краям крупным булыжником, а внутри выложенных мелким. Однако, здесь нет диагональных членений, выявленных на сохранившейся мостовой. Крыльцо на гравюре изображено следующим образом: верхняя платформа шириной до последних пилястр ризалита и ведущая к ней лестница в две ступени. Выступающая центральная часть платформы и ступеней имеет полукруглую форму. Это существенное отличие от изображения крыльца на рисунке Эллигера. Подобная конструкция более присуща каменным крыльцам, чем деревянным.

На панораме Анжело Тозелли 1820 г. изображены крыльца здания прямоугольной формы без центрального полукруглого выступа. Они имеют три ступени и верхнюю платформу, которая также как и на гравюре Махаева находится на уровне верха двенадцатого руста на ближайших пилястрах здания.

Этот уровень соответствует современному уровню цоколя здания, что может свидетельствовать о том, что верх цоколя из известковой плиты сохраняется на прежнем уровне. В настоящее время нижний уровень оконных проемов здания находится на уровне верха одиннадцатого (сверху) руста, что позволяет заключить то, что при перестройке здания в XIX в. окна были заложены на высоту одного рустового выступа на пилястрах здания.

Плановые изображения крылец здания Двенадцати коллегий имеются на поэтажных планах Коммерц-коллегии (восьмой от пл. Сахарова) конца XVIII–нач. XIX вв На одном из них показаны две, а на другом три ступени (рис. 2,2; 2,3).

Более подробные планы отдельных коллегий, составленные П.Э. Шретером и В. Фохтом (Иогансен, 1959: 22, 25, РГИА. ф. 1488, оп. 3., д. 363. 3; д. 374. 2, ЦГИА СПб. ф. 513, оп.102, д. 2492., 10), на которых имеются и крыльца здания, относящиеся к 1822 и 1824 гг. Форма их также прямоугольная без центрального полукруглого выступа. При этом помимо верхней площадки крыльца имеют три ступени. Судя по чертежу крыльца Седьмой коллегии, составленному В. Фохтом в 1822 г. протяженность крылец вдоль ризалита составляет 5.5 саж., (11.88 м.) а верхняя площадка 4.5 саж. (9.72 м.). Ширина трех ступеней составляет 1, 25 аршина (0.9 м.). При этом последняя ступень с боковых сторон выходит за пределы ризалита. Исходя из этих данных, ширина одной ступени составляет около 30 см. Ширина крылец составляет 1 саж, 2.25 аршин – 3.78 м., из них ширина верхней платформы – 2.88 м. Аналогичная конструкция крыльца зафиксирована на гравюре из панорамы Петербурга 1820 г. Анжело Тозелли.

Означает ли эти расхождения в изобразительных материалах, что между 1753 и 1820–ми гг. крыльцо было перестроено или новые каменные крыльца были сделаны не из гранита, а из известковой плиты. В процессе раскопок были обнаружены детали крылец из известняка, при этом ни одного фрагмента гранита найдено не было.

В связи с этими обстоятельствами можно предполагать два варианта – либо каменные крыльца 1760-х гг. действительно были изготовлены из известняка, а не из гранита, либо обнаруженные фрагменты крылец не связаны со входом, а принадлежали к каким-то внутренним лестницам здания, разобранным при его перестройке. Гранит же, как достаточно дорогой материал, мог быть использован вторично. Наиболее вероятным объяснением изображения крыльца на гравюре 1753 г. может быть обычное для того времени использование для рисунка проектных чертежей, которые впоследствии не были реализованы.

Обращает на себя внимание массивность выявленных оснований крылец. Крыльца занимали только их верхнюю платформу. Существовала ли инженерная необходимость в сооружении для них столь мощных оснований. По нашему мнению, они могли выполнять функцию укрепления фундаментов здания в условиях зыбкого увлажненного грунта. Согласно предположению, высказанному архитектором Д.А. Бутыриным в первоначальном проекте Д. Трезини могло быть предусмотрено строительство перед входами в коллегии неких галерей–портиков.

**Булыжная мостовая** перед зданием Коллегий сохранилась примерно на 30 % площади раскопа, в наилучшей степени в его юго-восточной части, где мощение образует единый массив протяженностью 16 х 8 м. Вблизи кирпичного основания крылец мостовая была, в основном

разобрано, однако, отдельные фрагменты мощения сохранились и в непосредственной близости кирпичной платформы – с ее южной и северной сторон, а также в 1 м. от северного и южного углов ризалита и фасада здания Двенадцатой коллегий.

Булыжное мощение имеет плавный уклон по линии запад – восток – по мере удаления от здания к Менделеевской линии. При этом начинается он не от самого здания, а от кирпичной платформы. Отметки вблизи здания составляют – 0.83–0.84 м., у платформы – 0.82–0.85 м., в западной части массива – 0.93–0.95, в восточной – 1.07–1.11 м. Таким образом, в пределах 8 м. от края верхней площадки платформы до края раскопа прослежено 25 см. падение уровня булыжного мощения.

Булыжное мощение было выполнено по определенной системе. Это квадраты мощения, выложенные по краям крупными булыжниками (0.20–0.35 м.), а внутри мелкими (0.5–0.10 м.). При этом по диагонали крест-накрест прослеживаются линии из булыжника средних размеров (0.10–0.20 м.). Стороны больших квадратов составляли 4.2–4.6 м. Квадраты были ориентированы рядами вдоль здания Коллегий. При этом в соседних рядах линии квадратов, перпендикулярные зданию, не совпадали между собой. Квадраты, расположенные ближе к нему, смещены к северу по отношению к более дальним на ширину одного крупного булыжника, т.е. примерно на 35–40 см. Реконструируемая граница последнего ряда квадратов проходила как раз по линии уступа кирпичной платформы, что свидетельствует о том, что эта линия и была восточной границей крыльца.

На фрагментах булыжного мощения, прослеженных ближе к зданию, также выделяются линии, выложенные из крупного булыжника. Одна из них проложена параллельно зданию, две другие по диагонали к нему. Эти квадраты не вписываются в систему квадратов, реконструируемую в восточной половине раскопа до линии крыльца. Вероятно, они имели иные – меньшие размеры, согласованные как с композицией основной мостовой, так и с декором фасада здания.

У самого фундамента ограды мостовая ограничивалась деревянной плахой, служившей, вероятно, частью конструкции, укреплявшей в середине XVIII в. берега канала. На аксонометрическом плане Сент-Илера 1765–73 гг. здесь изображена деревянная набережная. Вскрытие участка мостовой в 2-х метрах от деревянной плахи, показало, что под ней расположен еще один уровень мощения, причем выложенный параллельно зданию и каналу в виде желоба – канавки, заполненной песком и гравием. Эта дренажная канавка, судя по всему, служила для стока поверхностной воды в канал. Расчёты показывают, что рисунок исторической, вымощенной булыжником площади, перед зданием Двенадцати коллегий, состоял из пяти рядов больших четырёхметровых квадратов, ограниченных с восточной стороны набережной канала, а с западной линией крылец здания Коллегий. Участок мостовой, располагавшийся ближе к нему, имел более мелкое членение на геометрические фигуры, аналогичные предыдущим.

Изучение стратиграфии показало, что булыжная мостовая была выложена сразу после возведения Коллегий. Эта площадь, вымощенная квадратами, изображена на гравюре, выполненной по рисунку Махаева в 1735 году. Как это видно на гравюре Аткинсона 1801 г., мостовая уже в это время покрылась грунтом. А в 1830-е годы площадь перед Университетом была засыпана плодородной землей в связи с разбивкой здесь сада. Вероятно, в это время, одновременно с разборкой крылец была частично разобрана и примыкающая к ним булыжная мостовая.

Изучение стратиграфии раскопа позволило получить определенную информацию о формировании культурного слоя. Верхний – гумусный слой (0.20–0.40 м.), представляет собой почвенные подсыпки при устройстве садика и после ремонтных работ по зданию.

Значительные включения строительного мусора: камня, кирпича, известкового раствора встречается в нижних слоях гумусированного песка, с прослойками чистого песка и суглинка, залегающих на отметках 0.40 – 1.0 м. Обнаруженные здесь находки могут быть суммарно датированы XVIII–первой половиной XIX вв.

В северной части раскопа – кв. В–1, В–2, Г–1, Г–2, на отметках 0.69–0.70 м. была обнаружена вымостка размерами около 1.8 х 1.2 м. из обломков, в основном половинок, кирпича на известковом растворе. Она была выложена в один ряд и имела конфигурацию близкую к четырехугольной. Кирпич в ее составе соответствовал по своим размерам и виду кирпичу, использовавшемуся при строительстве фундаментов здания и платформы-основания крыльца. Судя по всему, эта вымостка была сделана в процессе работ по переустройству здания под университет и носила временный характер. Возможно, она использовалась в качестве некой площадки для строительных работ или складирования материалов.

В отдельных местах поверхность булыжной мостовой была засыпана, первоначально, 10–30 см. слоем обломков известняковой плиты, в виде щебня. Возможно, это строительный мусор, связанный с разборкой крылец и переустройством здания. На этом же уровне, в основном, были обнаружены обломки известняковой плиты различной формы и конфигурации. На самой поверхности булыжной мостовой было найдено три костяные пуговицы. А при зачистке кирпичной кладки основания крыльца была обнаружена медная монета – денга 1749 г.

Изучение стратиграфии позволяет предполагать следующую последовательность формирования культурного слоя. Нижняя свита напластований 0.40–1.11 м. от уровня булыжного мощения до почвенного слоя отложилась в 1828–38 гг. при перестройке здания под университет. При этом прослеживаются определенные этапы формирования этой свиты: 1 этап – отложения каменного щебня и обломков известковой плиты при разборке крыльца. 2-й этап подсыпка грунта из строительного мусора, образовавшегося при ремонтных работах.

Верхняя свита – гумусных слоев представляет собой разновременные подсыпки плодородной почвы. Первая из них была сделана при устройстве сада – в 30-е г.г. XIX в. Однако, судя по прослойкам строительного мусора, подсыпки гумуса производились и позднее.

Коллекция археологических находок, обнаруженных при земляных работах по траншее и раскопках верхних культурных слоев включает: обломки известковых ступеней крылец (лестницы), печных изразцов с кобальтовой росписью по белому полю и лепнины украшавшей фасад здания, фрагменты белоглиняных и красноглиняных курительных трубок, керамической посуды: горшков, кувшинов, рукомойников, светильников, помадных (аптекарских) баночек, фарфоровые и фаянсовые игрушки. Стеклянные изделия представлены осколками бутылок, пузырьков и флаконов. Особо выделяются поделки из кости: пуговицы, а также изящные по исполнению свисток и флакончик с головкой на резьбе. Несколько обнаруженных медных монет датируются серединой XVIII–XIX вв. (рис. 9).

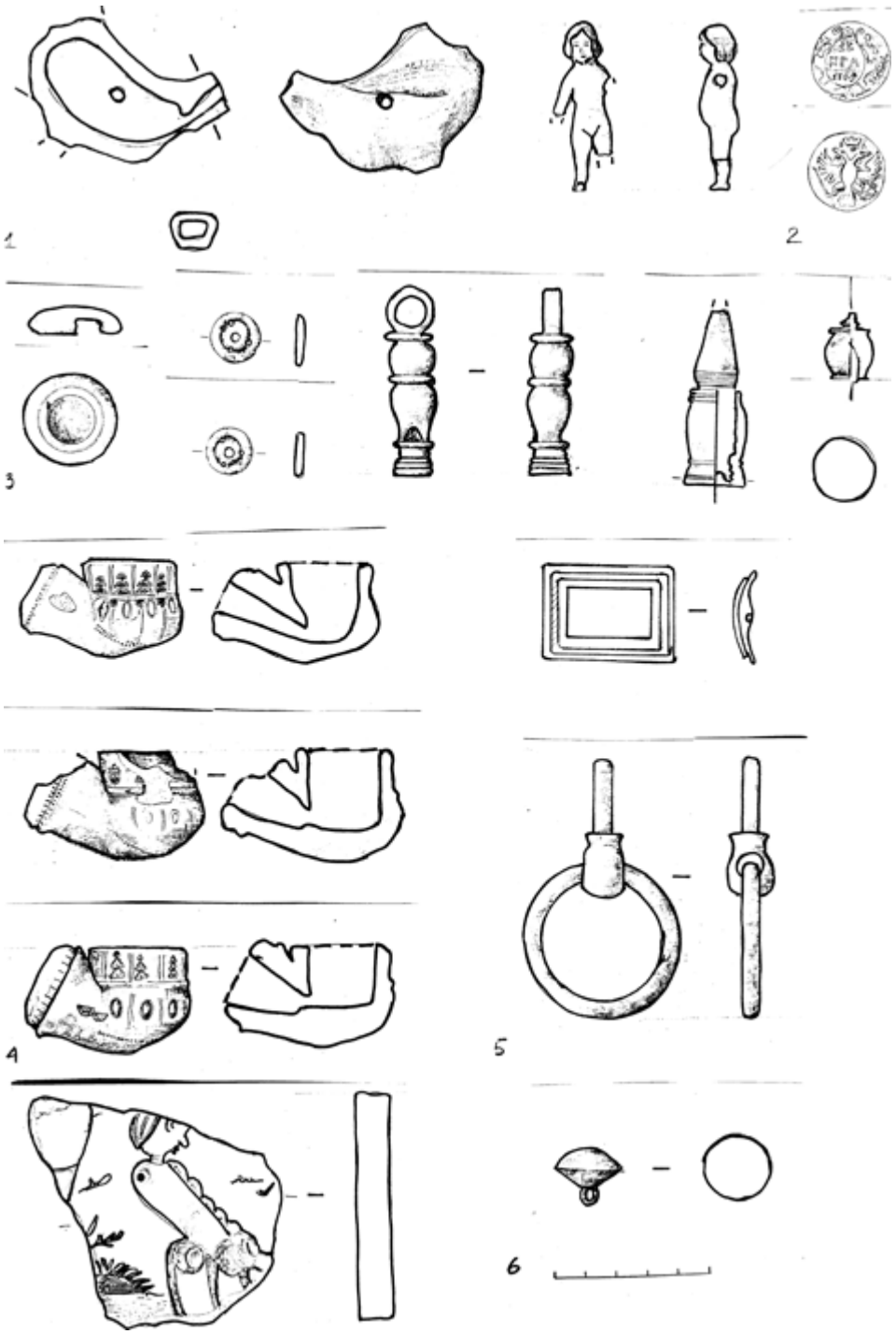


**Рис. 9. Археологические находки из раскопок 2000 г.:**

**1. Керамические игрушки, 2. Медная монета, 3.костяные поделки, 4. Красноглиняные трубки, 5. Изделия из цветных металлов: пряжка, кольцо с пробоем, 6. Пуговица.**

Часть из этих находок неразрывно связана с историей здания и может характеризовать его внешнее и внутреннее убранство, другая связана с бытовой культурой Петербурга XVIII–XIX столетий. Все эти находки теперь можно увидеть в экспозиции музея истории Санкт-Петербургского Государственного университета.

**Сооружения предшествовавшие зданию Двенадцати коллегий**. В 2000 г. при частичном вскрытии булыжного мощения в шурфе 3, в 13 м. к востоку от стены двенадцатого ризалита здания, на глубине 1.55–2.1 м., были обнаружены руины кирпичной постройки, существовавшей здесь до сооружения здания Двенадцати коллегий. В кладке между кирпичами была закреплена массивная железная петля для навешивания тяжёлой двери или даже ворот. Размеры зондажа не позволили получить сколь либо подробной информации об этом сооружении, однако было

прослежено, что кирпичная кладка, перекрывавшая всю площадь зондажа размерами 1 х 1.5 м.понижалась ступенями в южном направлении, что может свидетельствовать о том, что она, вероятно, была ориентирована в направлении восток – запад. Сверху ее перекрывал слой строительного мусора известкового раствора и битого кирпича, связанный с разборкой этой постройки.

В 2002 г. в местах отсутствия исторического мощения были заложены два шурфа с целью обнаружения сооружений, предшествовавших постройке здания Двенадцати коллегий и исследования раннего культурного слоя.

Шурф 4 был заложен в 12 метрах от северного угла двенадцатого ризалита здания Коллегий, с уровня булыжного мощения. Под слоем раствора и кирпичной крошки, на глубине 1.84 м., была обнаружена часть разрушенной стены кирпичной постройки на фундаменте, ориентированной по направлению ЮЗ–СВ, почти перпендикулярно к фасаду Здания Коллегий (рис. 10).

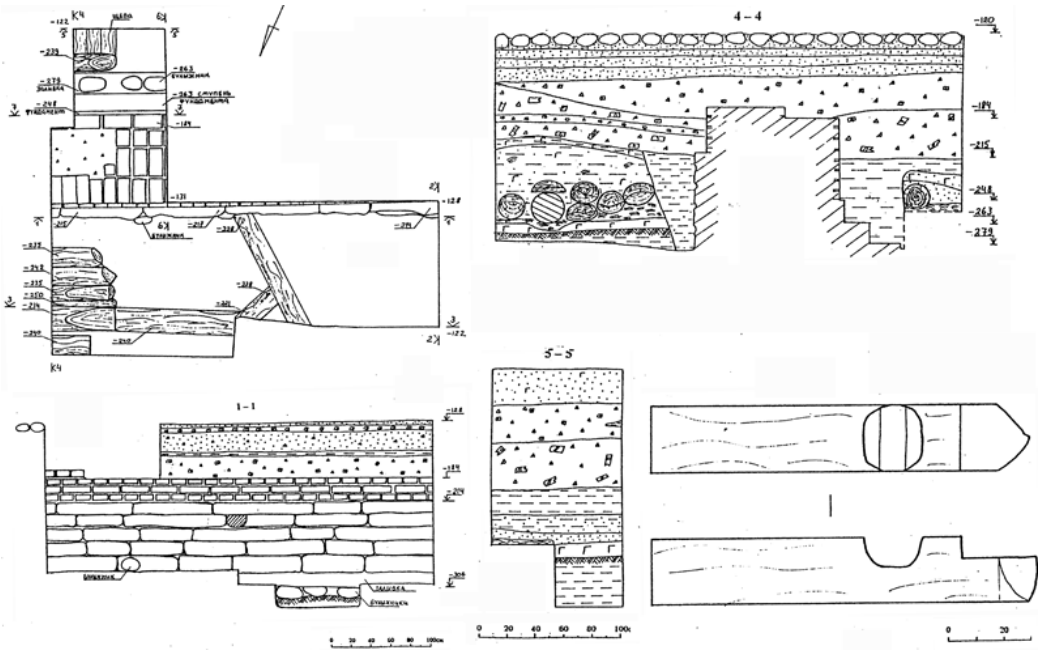


**Рис. 10. Шурф 4., План, разрезы, находки.**

Северо-западная сторона стены была сложена из трёх рядов кирпичной кладки и фундамента (с глубины 2.14 м), состоящего из пяти рядов известняковых плит толщиной по 16-20 см. каждый, забутовки из битого кирпича, залитого раствором толщиной около 16 см., и выкладки из булыжника в основании. Плиты фундамента имеют неровные поверхности и выступают за линию кирпичной кладки до20 см. Фундамент заглублён в материковую глину на 40–50 см., его подошва находится на глубине 3.06 м. Общая высота сохранившейся кладки фундамента (без булыжников забутовки) составила 0.92 м., с остатками стены – 1.22 м.

Противоположная – юго-восточная сторона стены, по конструкции отличалась от северо-западной и состояла из восьми рядов кирпичной кладки, двух рядов ровных, обработанных плит (с глубины 2.48 м.) и забутовки из раствора с битым кирпичом.

Из-за малого размера прирезки и быстрого накопления грунтовых вод подошва фундамента юго-восточной стороны обнажена не была. Верхняя плита фундамента, толщиной 16 см., выступает от плоскости кирпичной кладки на 4 см., вторая плита выступает на 22 см., образуя ступеньку 18 см. толщины. Вторую, нижнюю ступеньку в 22 см. толщиной, образует забутовка из раствора и битого кирпича, выступающая от плоскости кирпичной кладки на 44 см.

Ширина кирпичной кладки стены составила 0.94 м., а ширина фундамента около 1.56 м. Кирпичная кладка была сложена чередующимися рядами кирпича, положенными в длину и в ширину. Размеры кирпичей оказались, в основном, следующими: длина 29–30 см., ширина 14–14,5 см., толщина 6–6,5 см. Часть кирпичей имела размеры 27 см. в длину и 12, 13 и 15 см. в ширину. Кладка части стены и фундамента была выполнена на известковом растворе желтоватого цвета. Толщина швов между рядами кирпичей достигает 3 см. Исходя из вышеприведённых описаний стены и фундамента, юго-восточную сторону следует считать внешней, а северо-западную – внутренней стороной разрушенного здания. По-видимому, обнаруженная стена была фасадной стороной здания, обращённой к Неве.

С юго-восточной стороны, в стенках прирезки была хорошо видна граница ровика под фундамент. В ровике, заполненном глиной с включением гумуса, на нижней ступеньке фундамента, были обнаружены булыжники забутовки. С северо-западной (внутренней) стороны

стены граница ровика не была определена однозначно, однако у каменных плит фундамента были также прослежены булыжники забутовки.

Обнаруженный фундамент и часть стены здания были перекрыты слоем раствора с включением битого кирпича, который связан со временем его разборки и с перепланировкой данной территории. От верха кирпичной кладки (–1.84 м.) до уровня плит фундамента с внутренней стороны (–2.15 м.) стена оказалась засыпана слоем строительного мусора. Ниже, примерно с отметки –2.15 м. до отметки примерно –2.60 м. находится перемешанный слой серого песка и глины с включением гумуса. Слой насыщен щепой, берестой, большим количеством фрагментов плоских муравлёных (темно-зелёного цвета) печных изразцов. Именно с поверхности этого слоя (примерно –2.15 м.) и был вырыт ровик под фундамент, перерезавший гумусный слой бурого цвета с включениями торфа и, частично, материковую глину.

В торфянистом слое бурого цвета, с включениями древесной коры и щепы на отметках –2.28, –2.50 м.было обнаружено несколько обработанных бревен. Семь брёвен и одна доска выступающие из северо-восточной стенки шурфа, с внутренней стороны фундамента, имели концы затесанные топором. Еще одно бревно с обрубленным окончанием, лежащее в том же ряду, было обнаружено с внешней стороны фундамента. Длина, расчищенной части, самого большого бревна, диаметром 25 см., составила 2.00 м. У одного его края имелась вырубка шириной 21 см. и глубиной 12 см. для использования в срубе, а окончание его было подтесано на косой срез для продольного соединения в замок. Вероятно, здесь оно было во вторичном использовании.

Обнаруженный с обеих сторон фундамента на погребённой почве ряд брёвен – настил, относится к самому началу XVIII в. или даже к более раннему времени. Сверху он был перекрыт слоем серого песка с глиной и гумусными включениями. Этот слой, включающий щепу, бересту и отдельные кости животных, содержит многочисленные фрагменты плоских печных муравлёных изразцов, темно-зеленого иногда отливающего чернотой цвета. Всего их было найдено около 400 фрагментов. На некоторых из румп изразцов сохранились пальцевые вдавления. В слое были обнаружены также кованые гвозди, фрагмент берестяного короба, (кузовка) два фрагмента мундштуков белоглиняных курительных трубок, один из которых имеет орнамент в виде нескольких рядов зубчатых насечек. На самом настиле и между брёвен были найдены фрагменты керамического горшка серо-коричневого цвета с диаметром венчика 22 см., а также точёное деревянное изделие (навершие?) на штыре. Все находки из этого слоя можно датировать временем не позднее начала постройки здания Двенадцати коллегий (1723–1724 гг.).

Продолжение обнаруженной стены постройки удалось проследить в шурфе 9, заложенном в 4.85 м. от северо-западного угла 12 ризалита (рис. 11). В своей южной части он совпадал с шурфом 2, 2000 г. В юго-восточной части шурфа, на глубине 1.59 м. был обнаружен угол кирпичной платформы основания крылец. Прослеженная ступенчатая кладка из 8 рядов кирпичей, опиралась наряд каменных плит длиной около 40 см., и толщиной 18 см., основание которого было заглублено до отметки 2.08 м. При этом угол кирпичной кладки опирался на фундамент и нижнюю часть стены разрушенного здания, зафиксированные ранее в шурфе 4 и продолжавшиеся в данном шурфе. Так как сохранившаяся часть стены здания оказалась выше уровня основания платформы, угол кирпичной кладки платформы также оказался приподнятым.

В слое, перекрывающем платформу, были обнаружены два фрагмента чашечек. Один из них представляет собой нижнюю часть фарфоровой чашечки с растительным орнаментом и с клеймом в виде двух перекрещенных шпаг синего цвета на внешней стороне её дна, вероятно, саксонского происхождения. Вторая находка – фрагмент фаянсовой чашечки с растительным орнаментом синего цвета по внешней стенке. На внутренней стороне её дна в круге изображены трава, цветок, сеть, камни (рис. 12).

Кладка стены с северо-западной стороны состояла из пяти рядов кирпича, а открытая часть фундамента из пяти рядов грубых, необработанных каменных плит. Подошва фундамента обнажена не была. Высота открытой части фундамента составила 60 см., общая высота сооружения, включая часть разобранной стены – 1.03 м. Ширина кирпичной кладки составила 90 см., общая ширина фундамента около 1.06 м.

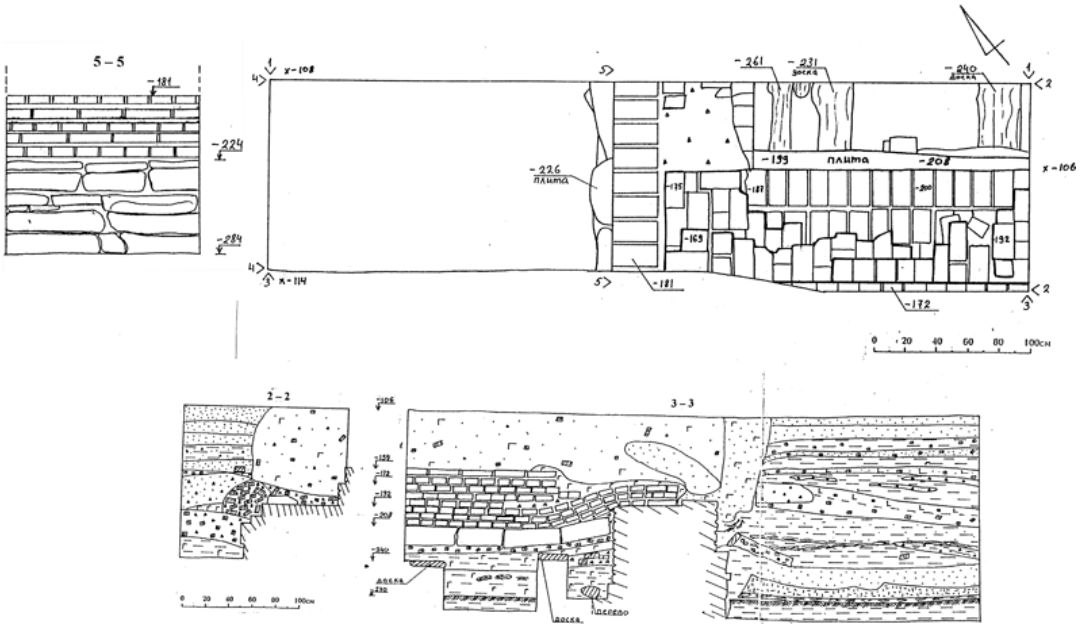


**Рис. 11. Шурф 9. План, разрезы.**

Юго-восточную сторону стены исследовать не удалось, так как её перекрывала платформа 12 ризалита и обнаруженные на глубине 2.3–2.6 м. четыре доски, уходящие в северо-восточную стенку шурфа под каменные плиты платформы. Сохранившаяся часть стены до верха фундамента, как и в шурфе 4, была засыпана слоями строительного мусора, песка и глины, образовавшимися в период разрушения здания. На уровне верхней отметки каменных плит фундамента (гл. 2.04–2.26 м.) зафиксирован 20 см. слой дневной поверхности времени постройки и существования здания, со значительными включениями щепы и бересты. Ниже залегали слои глины (2.26–2.40 м.) и серого песка (2.40–2.60 м.), в которых обнаружено большое количество фрагментов муравленых печных изразцов. Далее на границе с ниже лежащим слоем перегнивших опилок (2.60–2.70 м.) были найдены: фрагменты стенок чернолощёного сосуда, обломок верхней части керамического кувшина с ручкой, покрытый изнутри коричнево-зелёной поливой, несколько фрагментов кожаной обуви: опорок, подошва детской туфельки, а также фрагмент рукавицы и ножен. В предматериковой прослойке древесины и щепы, были обнаружены: фрагмент мундштука белоглиняной курительной трубки, кованый гвоздь, два фрагмента стеклянного флакона. Далее залегает материковая глина.

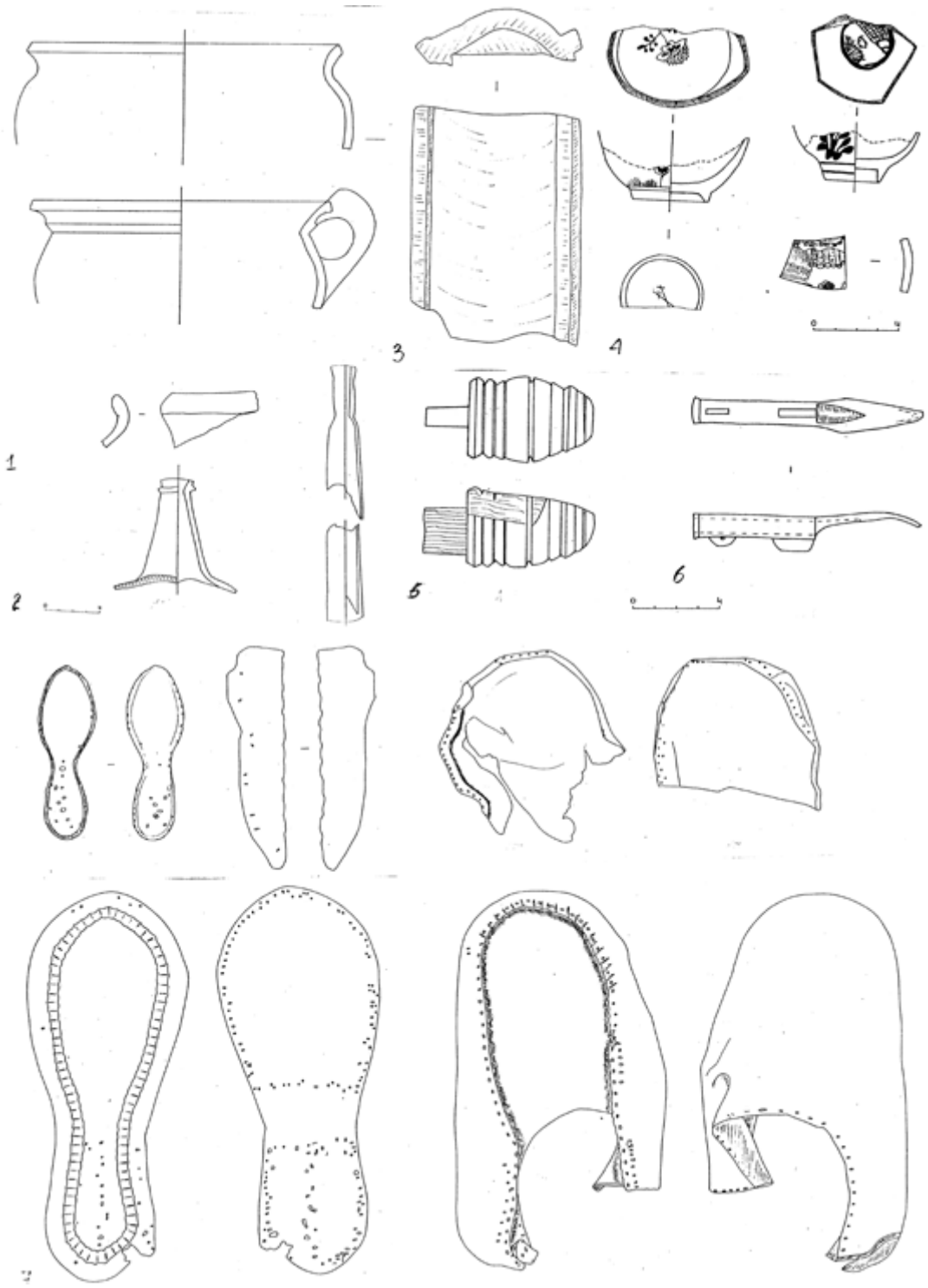


**Рис. 12. Археологические находки из шурфов 4, 9:**

**1. Фрагменты кухонных керамических сосудов, 2. Фрагменты стеклянных сосудов,3. Муравленый изразец, 4. Фрагменты фарворовых чашек, 5. Навершие деревянное, 6. Бронзовый предмет, 7. Кожанные изделия: подошвы, ножны, рукавиц фрагмент, опорки.**

Общая протяжённость зафиксированного в 2002 г. фундамента здания составила около 9.15 м. По археологическим наблюдениям возводилось это здание следующим образом: в вырытый ровик, спущенный до материковой глины и несколько в неё заглублённый, заложили один ряд булыжников. Сверху их залили известковым раствором с кирпичной крошкой толщиной около 16 см., а затем положили пять рядов каменных (бутовых) плит, на которых и возводилась кирпичная стена. Конструкция фундамента, кирпичной стены и археологические находки свидетельствуют о том, что здесь было возведено большое жилое кирпичное здание. Судя по своему

местоположению, оно было обращено фасадом к Неве. Кирпичная кладка с железной петлёй, для навешивания двери, обнаруженная в шурфе 3 в 2000 г., находится на удалении около 8 м. от выявленного фундамента к юго-востоку и, скорее всего, является частью выступающего вперёд корпуса этого же здания или остатками, окружавшей его каменной стены с воротами.

При проведении земляных работ у ограды сада в двух котлованах (шурфы 7 и 8) был обнаружен кирпичный коллектор (рис. 13). Шурф 7 находился в 21 м. от двенадцатого ризалита здания, и в 4,5 м. от ограды сада. Здесь ниже уровня булыжного мощения, на глубине 1.71 м. был обнаружен кирпичный коллектор с частично разрушенным во время рытья котлована сводом. Коллектор состоит из свода, толщиною в 1,5 длины кирпича и двух опорных вертикальных стен. Свод сложен из 21 кирпичного ряда. Размеры кирпичей не стандартные, длина колеблется от 26 см. до 30 см., ширина от 12 см. до 13,5 см., толщина от 5 до 6 см., но преобладают крупные размеры 29x14x6 см.. Каждая опорная стена состоит из двух рядов кирпичей (сверху) и трёх рядов, обработанных с внутренней стороны, известняковых плит, толщиной по 16 см., в основании. Высота стены с внутренней стороны составляет 62 см., ширина – около 56 см. Ширина коллектора составляет около 190 см., а внутреннего канала – 80 см. Дно коллектора выложено кирпичом. До границы свода и стенок коллектор был заглублен в слой серого песка с включением гумуса и древесины (гл. 2.36–2.50 м.), т.е. в тот же слой, в который был спущен фундамент здания, обнаруженного в шурфах 4 и 9. В слое найдены обломки печных плоских муравленых изразцов, осколки бутылочного стекла, пять фрагментов стенок чернолощёной керамики.

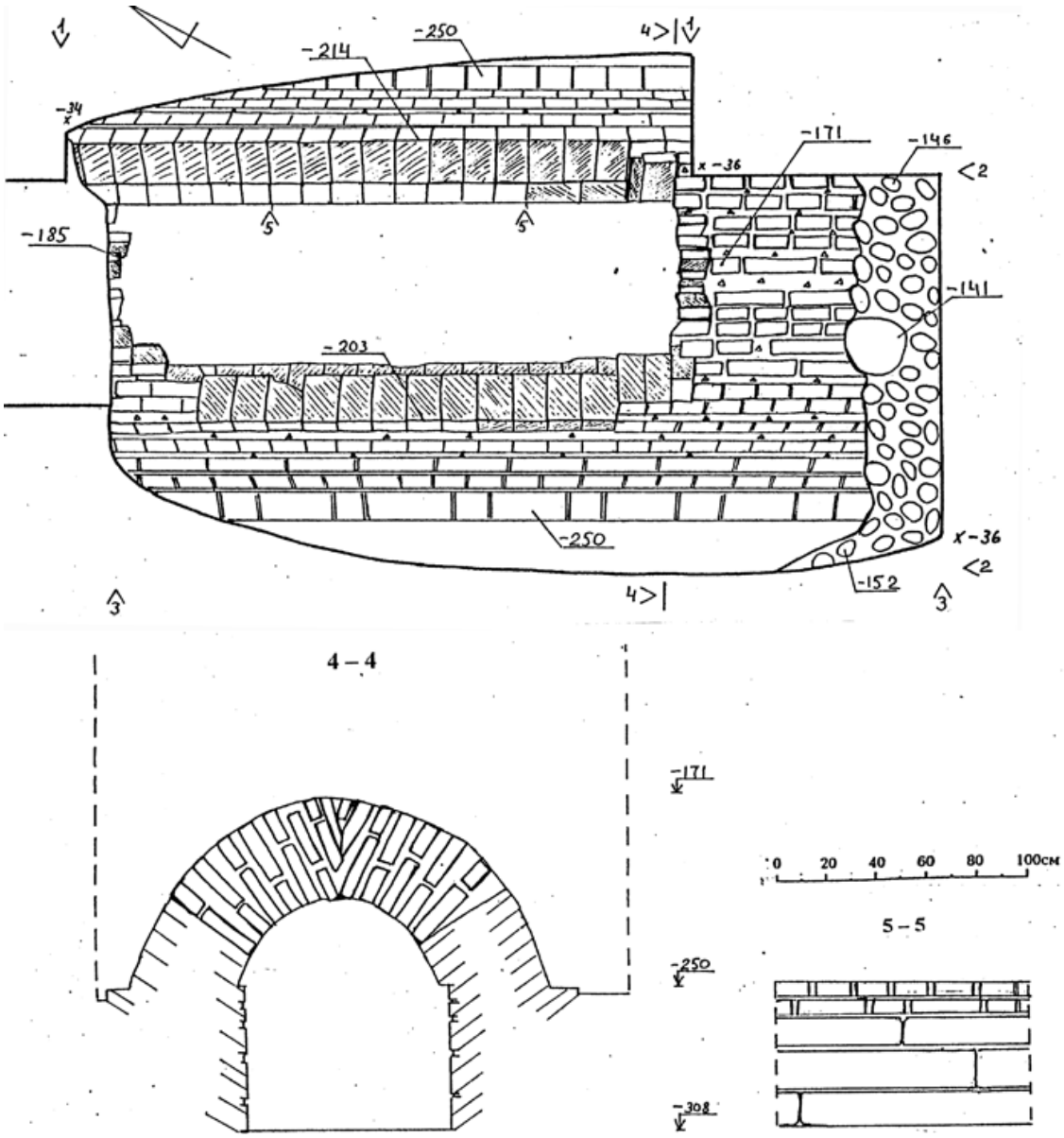


**Рис. 13. Коллектор, план, разрез.**

Шурф 8 был заложен между 10 и 9 ризалитами, на расстоянии 18.6 м. от стены здания 12 коллегий, и в 4.2 м. от ограды сада. На глубине 1.82 м. был расчищен свод коллектора. Размеры шурфа и проложенные по своду коллектора трубы не позволили продолжить его раскопки.

Подводя итоги обследования коллектора, можно заключить, что его длина, по-видимому, превышает между двумя шурфами, в которых он был открыт. Коллектор, прослеженный на расстоянии в 95 метров, был проложен почти параллельно Зданию коллегий и ограде сада по направление ЮВ.-СЗ. Вероятнее всего, с южной стороны коллектор продолжался до берега Невы, и служил для отвода сточных вод с окружающей территории.

Учитывая положение коллектора вдоль здания Двенадцати коллегий и то, что он перекрыт булыжной мостовой, можно полагать, что он сооружался в начале XVIII в. до прорытия канала по современной Менделеевской линии. Вероятно, он строился в самом начале возведения Здания коллегий, нли даже ранее с началом строительства на этой территории и таким образом связан с застройкой, остатки которой в виде разобранной стены и фундамента были прослежены под булыжной мостовой. Важно отметить ещё один результат исследования коллектора и разрушенного здания. Большие размеры кирпичей (29x14x6 см.), из которых были сложены эти сооружения, опровергают устоявшееся мнение, что в начале XVIII в. в Петербурге при строительстве, использовали только мелкоформатные кирпичи, из которых, к примеру, построено здание Двенадцати коллегий.

В ходе археологических исследований (в шурфах 4, 7, 8 и 9) был открыт и изучен интереснейший комплекс сооружений и находок, существенно дополняющий исторические документы, свидетельствующие о первых этапах формирования данной территории в самом начале XVIII в.

Уже на плане Леспинаса 1714 г. на месте здания Двенадцати Коллегий изображена плотная застройка. Пять рядов домов, небольших по сравнению, с расположенной поблизости Меншиковской усадьбой были обращены фасадами к Большой Неве и к дороге, которая вела со Стрелки к этой усадьбе. Судя по всему, здесь располагалось население имевшее к ней непосредственное отношение – вероятно, здесь жили меншиковские крестьяне и ремесленники. Именно с этим периодом освоения этой территории, когда здесь появляются первые строения, и следует соотносить слой щепы, бересты и опилок и находившиеся в нем остатки деревянного настила и следы построек с изразцовыми печами. С этим же периодом могут быть связаны изделия из кожи, а также, вероятно, и многочисленные поделки из кости, которые могли изготавливаться здесь меншиковскими ремесленниками. К предметам, характеризующим быт первых жителей Петербурга относятся: фрагменты белоглиняных курительных трубок, керамических сосудов, стеклянная бутылочка, точеное деревянное навершие и фрагмент берестяного короба.

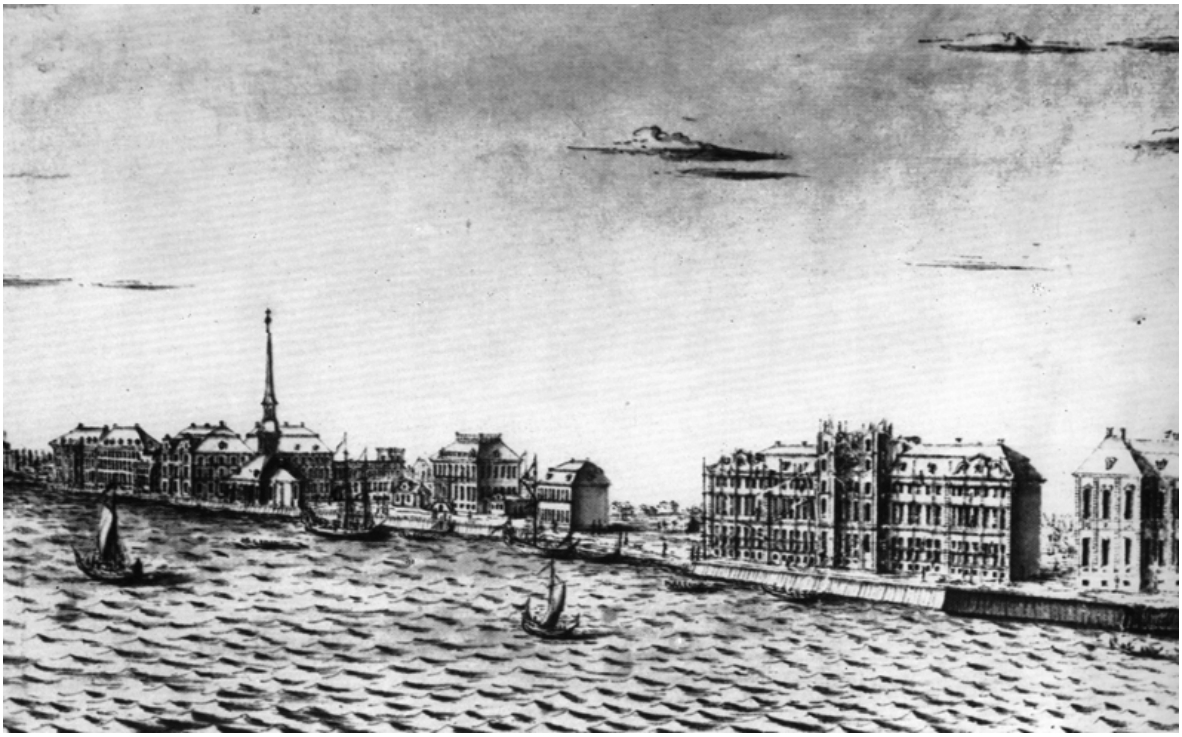

**Рис. 14. Дома, существовавшие на берегу Большой Невы до строительства здания Двенадцати коллегий. Кристиан Марселиус 1720-е гг.**

По плану Д. Трезини, представлявшему собой корректировку предшествовавшего плана 1715 г. и утвержденному Петром I в январе 1716 г.застройку по периметру Стрелки предполагалось вести в системе кварталов, протяженностью в 60 сажень по берегу Невы. Строившиеся, здесь, так называемые «образцовые дома» или «дома для именитых» должны были быть каменными двухэтажными «на погребах» и выходить фасадом, протяженностью 10 или 20 сажень, на Неву. Внутри периметральной застройки планировалось сооружение более простых домов, включая и деревянные. К 1718 г. Меншиков рапортовал царю, что на Васильевском острове строятся по берегу Невы каменные дома.

Дома, существовавшие на берегу Большой Невы до строительства здания Двенадцати коллегий изображены на панораме Алексея Зубова 1717 г. и на рисунке Кристиана Марселиуса, датируемого началом 1720-х г.г. (рис. 14) Здесь, между Меншиковским дворцом и строящейся Кунсткамерой на берегу Невы изображены два больших каменных дома, один из них в два этажа, другой, напоминающий дворец, в три – с цокольным этажом и высоким центральным крыльцом. Рядом с ними имеются малые одноэтажные домики – флигели, каменные ворота, а на заднем плане различимы деревянные постройки. Судя по всему, рисунок относится ко времени до начала строительства Коллегий. Трехэтажный дом имеется и на другом рисунке Марселиуса, датируемом 1725 г., где он располагается к востоку от находившейся рядом с Меншиковским дворцом Воскресенской церкви. В настоящее время на этом месте находится дворец Петра II. Двухэтажный дом, стоявший еще восточнее был выполнен по типовому проекту «для именитых людей». Его пропорции близки к кубу, крыша мансардная вальмовая, окна, по восемь на каждом этаже были обращены к Неве. Судя по местоположению этого дома, именно его фундаменты и были обнаружены в процессе раскопок у здания Коллегий. Кто был его владельцем, еще предстоит установить.

Вероятно, именно в связи с началом строительства каменных домов по берегу Невы и происходит перепланировка прилегающей территории. Подсыпка в виде слоя из песка и глины с включениями щепы и бересты, прослеженная во всех шурфах на отметках –2.10 м., –2.41 м., наверняка, связана именно с этим строительством. Строящееся здание было достаточно большим, о чём свидетельствует конструкция и мощность обнаруженного фундамента и остатков кирпичной стены (высота фундамента более 90 см., ширина подошвы фундамента не менее 156 см., ширина кирпичной стены 94 см.). Возможно, к этому же строительному периоду относится и прокладка здесь водоотводного коллектора.

Впоследствии, с принятием решения о сооружении на этом месте Здания Двенадцати коллегий, пришлось снести четыре строящихся каменных дома, располагавшихся на берегу большой Невы (Иогансен, 1973: 46–49). Произошло это не позднее 1723 г., когда для нового здания начали бить сваи. Позднее, при строительстве крылец здания Двенадцати коллегий, был использован фундамент разрушенного здания – на него положили угол кирпичной кладки подземной платформы – основания крылец 12 ризалита. В начале 1730-х гг. уровень дневной поверхности на территории перед Зданием Коллегий был снова повышен за счет подсыпок и вымощен булыжником.

Одним из результатов археологических раскопок у Здания Двенадцати Коллегий стало использование полученных данных для разработки проекта реконструкции участка площади перед «Аудиенц-каморой». Согласно этому проекту[6], который должен быть осуществлен к 300-летию Санкт-Петербурга, предполагается воссоздание булыжной мостовой и каменного крыльца первой половины XVIII столетия перед входом в Аудиенц-камору. Вокруг мемориального объекта предусмотрена площадка для обозрения, с которой по специальной лестнице можно будет спуститься на старинную булыжную мостовую.

С обнаруженными в процессе археологических исследований находками можно будет ознакомиться здесь же – в музее Санкт-Петербургского Государственного университета.

## Archaeological excavations of 2000–2002 near the Twelve Colleges building.

The archaeological excavations near the Twelve Colleges building were conducted in 2000–2001 by the St.-Petersburg Archaeological Expedition of the Institute of the History of Material Culture, RAS and the North-Western Research Institute of the Cultural and Natural Heritage. These works yielded interesting information on the history of this building and of the early St.-Petersburg in general. It was established that in the very beginning of the 18$^{th}$ century, prior to the construction of the house of the Colleges on the bank of the Neva, some wooden buildings existed here which, judging by all the evidence, belonged to the craftsmen and attendants of A.D. Menshikov's manor located nearby. Related with these structures are such finds as glazed (emerald-coloured) oven tiles, fragments of

leather and bone objects of various purpose, glass and ceramic vessels (including some imported), and Dutch smoking pipes of white clay.

Later, in 1715–18, near the college which is the closest to the Great Neva, a brick house on a stone foundation was built. This construction was started according to a special decree of Peter I who planned to create here a district of elite buildings for tradesmen and craftsmen. However later, these new houses were demolished when it was decided to replace the centre of Petersburg to the Strelka of the Vasilievsky Island and to build here the government Colleges.

The construction of the Twelve Colleges building was carried out in 1723–1732, but the finishing works were finally completed only in 1742. Taking into account the marshy state of this site and that it was submerged during inundations, the foundation of the Colleges was constructed practically on the surface. However, in the course of the construction, the surface was raised about 1.5 m here by means of the sand removed during digging of the channel and building refuses.

On the eastern side of the building, its first storey presented an open gallery. The present-day windows of the first storey, initially were arched spans which served as the entrances to the Colleges. It is known that the original porches before each College were wooden. In 1763–1771, it was decided to build porches on granite foundations. Judging by the preserved representations, these were made in the form of staircases with descents on the three sides.

In 1834–37, when the building was being accommodated for the needs of the university, the gallery on the first floor was closed, the entrances to the risaliti, with the exception of the central one, were blocked up, and the porches dismantled as unnecessary. In 1838, a fenced garden was arranged around the eastern facade of the building.

During the excavations, it was found that in front of the risalita which is the closest to the Neva (Audience Chamber) there is a continuous underground brickwork platform lowering down stepwise with the distance from the foundation of the building. The end of this platform was found 5.6 m from the wall at the depth of 1.9 m.

The Twelve Colleges building together with the pavement and channel is represented in one engraving executed after a drawing of Makhaev in 1753. During the excavations, found within the area in front of the house was a cobblestone pavement faced in squares with larger cobbles ranged round the periphery and diagonally. Its surface is lowering gradually towards the Mendeleyev Line where there was a channel in the 18$^{th}$ century. The wooden structures of the embankment of the channel have been traced near the university fence.

The objects found during the excavations are exhibited in the Museum of the History of the St.-Petersburg State University. Another result of these excavations is the development of the project of a historical reconstruction of the part of the square in front of the «Audience Chamber» of the Twelve Colleges building. This project implies the preservation, museum exhibition and enabling a free view of the brick and stone ruins and the cobblestone pavement of the first half of the 18$^{th}$ century in the open air.

The lowering of the level of the soil surface, reconstruction of the porch near the risalita of the Audience Chamber will enable us to restore the original appearance to this part of the building. Round the memorial object it is planned to arrange a viewing platform from which it would be possible to descend by means of a special staircase down to the old cobblestone pavement.

## БИБЛИОГРАФИЯ


АИ — Атлас Ингерманландии 1701 г. РОБАН, собр. рукописных карт.

Богданов, 1997. — Богданов А.И. Описание Санкт-Петербурга 1749–1751 гг. СПб.

ВМОИДР, 1851 — Переписная окладная книга по Новугороду Вотьской пятины //Вестник Московского общества истории и древностей Российских.

Грабарь, 1994 — Грабарь И. Петербургская архитектура в XVIII и XIX веках. СПб.

Иогансен, 1959 — Иогансен М.В. Главное здание Ленинградского ордена Ленина Гос. Университета им. А.А.Жданова. 1959 г. Архив КГИОП, Н–1092.

Иогансен, 1973 — Иогансен М.В. Работы Доменико Трезини по планировке и застройке Стрелки Васильевского острова в Петербурге. Л. С.45-55.

Лисаевич, 1986 — Лисаевич И.И. Доменико Трезини Л.

Медерский, 1958 — Медерский Л. Васильевский остров. Л.-М.

Санкт Петербург, 2000 — Санкт Петербург 1703 – 1917. СПб.

Сорокин, 1996 — Сорокин П.Е. Археологические исследования и проблемы сохранения культурного слоя на территории Санкт-Петербурга. Археология Петербурга. СПб. С. 20–47.

## ПРИМЕЧАНИЯ

[1] Активная организационная и финансовая поддержка в проведении полных археологических работ на объекте была оказана руководством КГИОП Санкт-Петербурга: Н.И. Явейном, Б.М. Кириковым, Ю.В. Новиковым, инициировавшими программу музеефикации выявленных археологических объектов. Непосредственное курирование археологических работ на объекте осуществлялось К.М. Плоткиным.

[2] Авторы приносят благодарность за активное участие в проведении археологических раскопок студентам кафедры археологии исторического факультета СПБГУ и факультета истории и социальных наук Ленинградского областного педагогического университета.

[3] Отсчет ризалитов велся со стороны пл. Сахарова к Университетской набережной, что соответствовало последовательности проведения работ в 2000 г. 12 ризалит – ризалит Аудиенц-каморы ближайший к Университетской набережной.

[4] Отсчет вертикальных отметок производился от условного репера, за который был принят верхний уровень цоколя юго-восточного угла 12 ризалита.

[5] Гранулометрический анализ строительных растворов производился в химической лаборатории ИИМК РАН.

[6] Автор проекта архитектор Д.А. Бутырин.